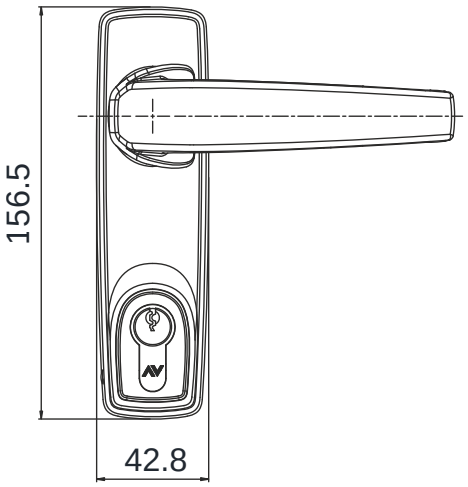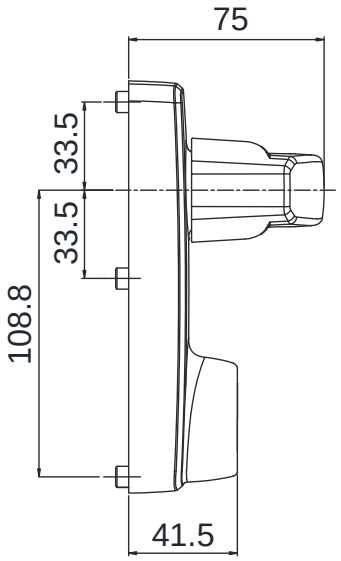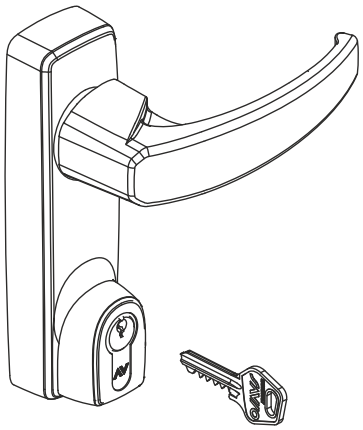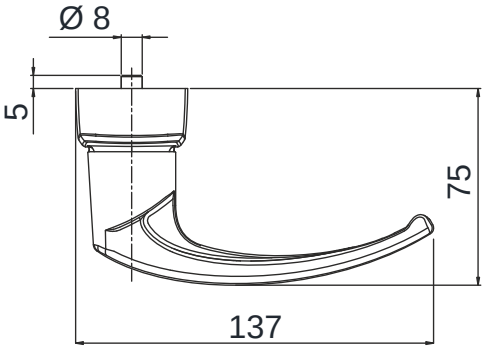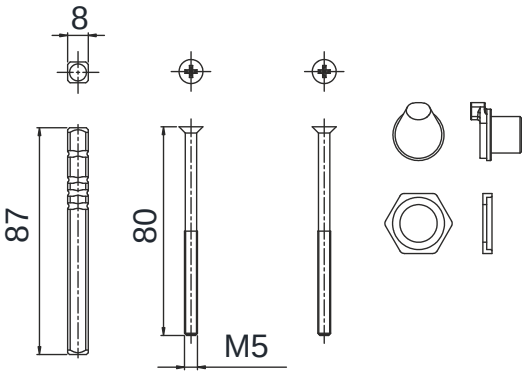6010.875/ 6010.876/ 6010.877